CITERNE INCENDIE POTEAU

1

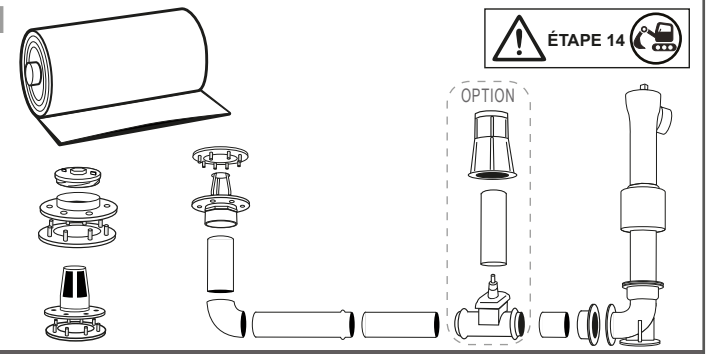

ATTENTION
Si le remplissage ne se fait pas dans l'immédiat :
lester la citerne avec 5 cm de liquide minimum

2

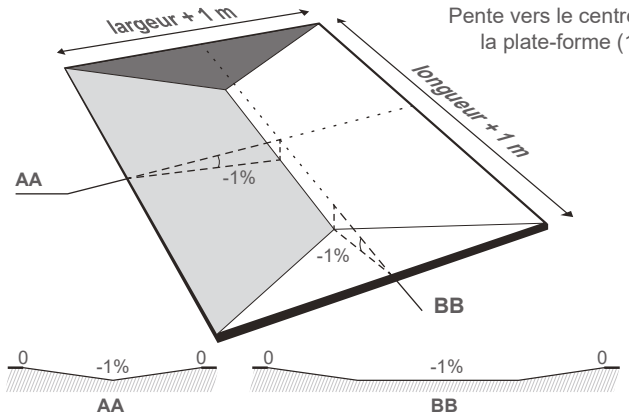

Sol propre et stabilisé + lit de sable (0/2) 10 cm (+/-2 cm)

3

IMPORTANT
Installation de la citerne suivant son volume

V. (m^3)	nombre de personnes
de 1 à 180	1 à 2
de 180 à 480	3 à 4
de 480 à 700	4 à 6

Il est **formellement interdit** de manipuler le produit à l'aide d'engins pour éviter toute détérioration

4

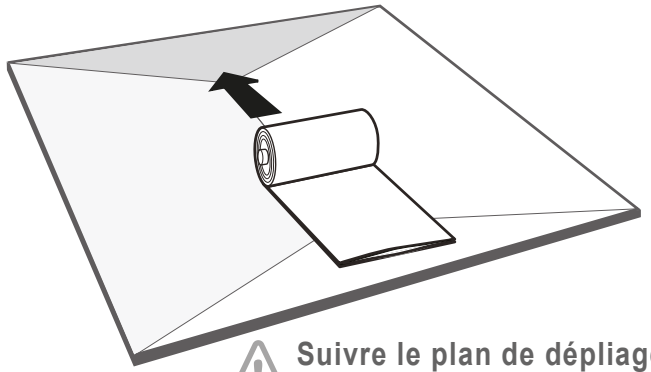

Suivre le plan de dépliage
joint à cette notice d'installation

5

Déplier la citerne suivant le schéma

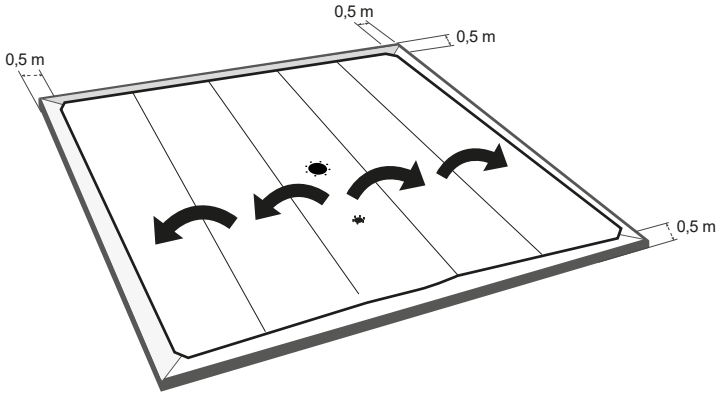

6

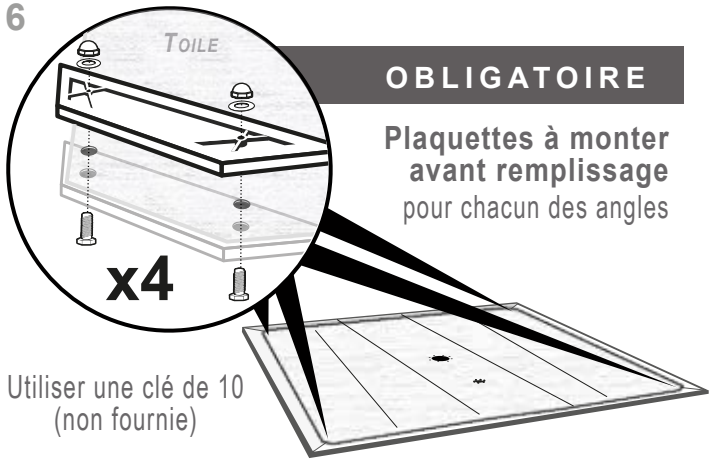

OBLIGATOIRE

Plaquettes à monter avant remplissage
pour chacun des angles

Utiliser une clé de 10
(non fournie)

7 **Brasser la citerne par les angles** de haut en bas **manuellement**

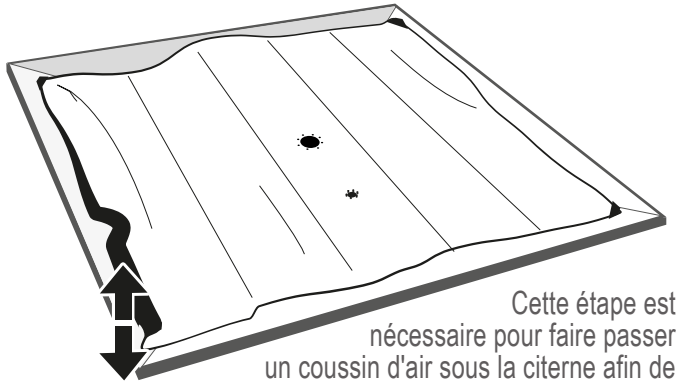

Cette étape est nécessaire pour faire passer un coussin d'air sous la citerne afin de faciliter son déplacement et son positionnement

8 **Secouer et bien étaler la citerne** afin d'en supprimer tous les plis

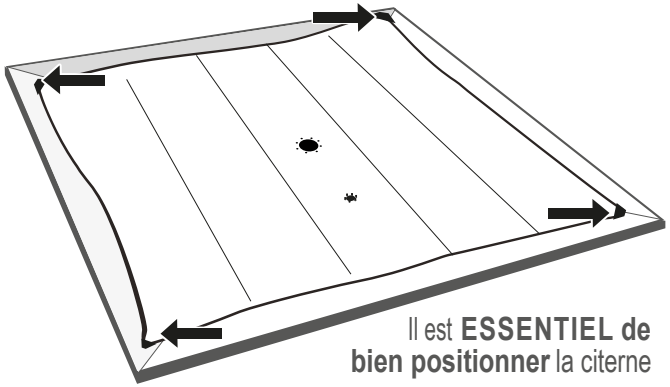

Il est **ESSENTIEL de bien positionner** la citerne

9 POUR TOUS LES PIQUAGES

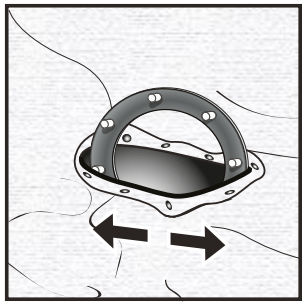

ÉTIRER AVEC PRÉCAUTION
sans l'aide d'outils, afin de passer la contre-bride avec son joint à l'intérieur

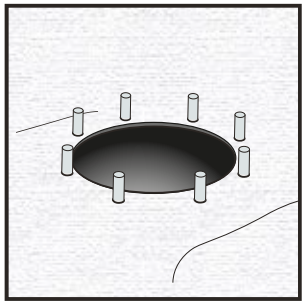

Installer correctement la contre-bride
dans son piquage

10

Utiliser une clé de 13 (non fournie)

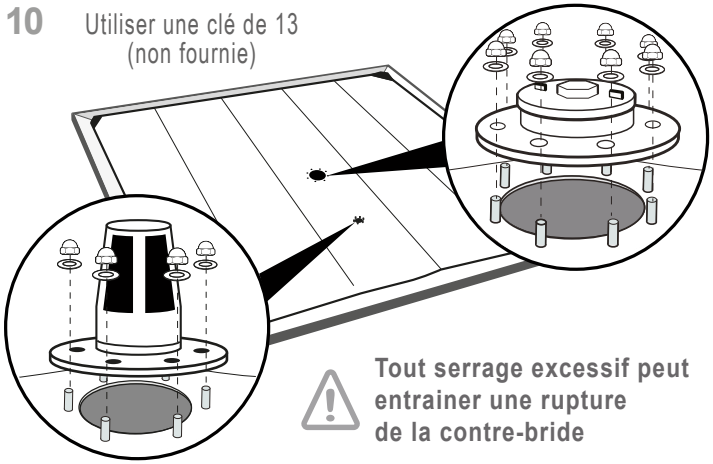

Tout serrage excessif peut entrainer une rupture de la contre-bride

11

Utiliser une clé de 13 (non fournie)

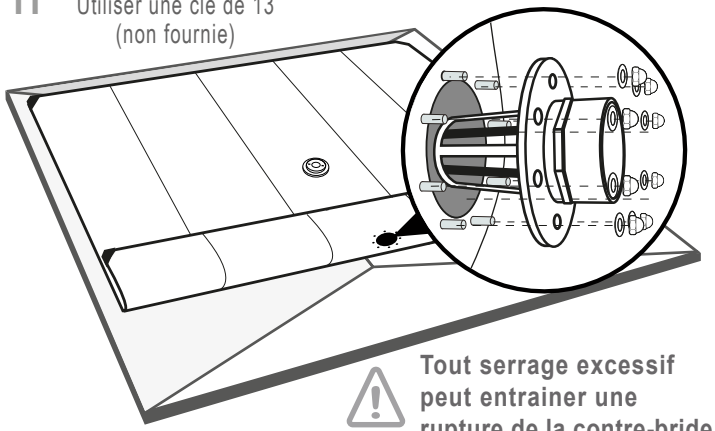

Tout serrage excessif peut entrainer une rupture de la contre-bride

12

ÉTAPES ESSENTIELLES À RENOUVELER

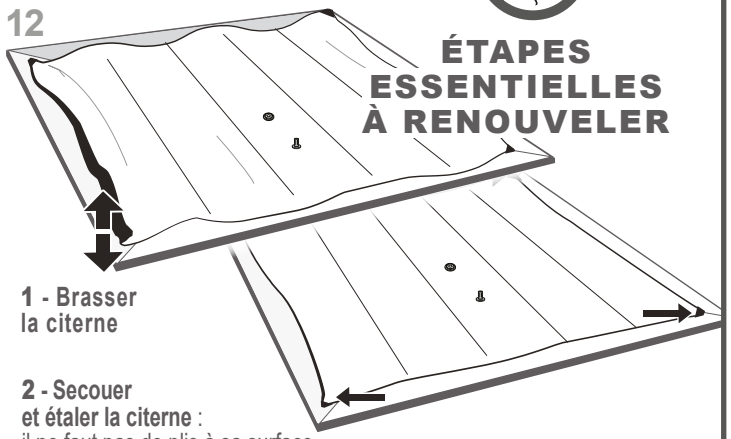

1 - Brasser la citerne

2 - Secouer et étaler la citerne : il ne faut pas de plis à sa surface

13

Utiliser une clé de 24 (non fournie)

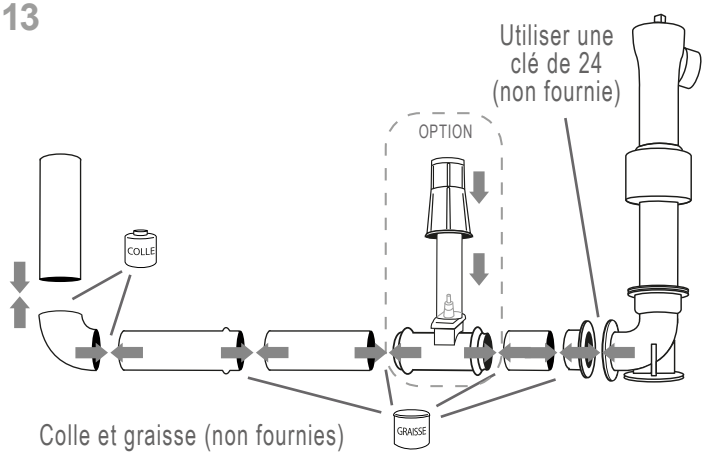

Colle et graisse (non fournies)

14

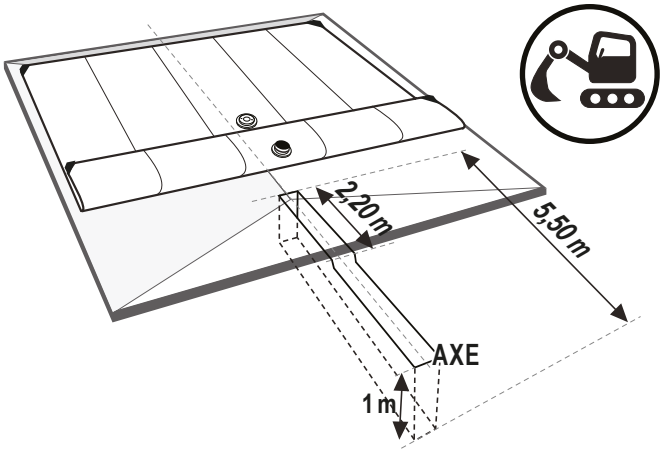

15 Vue en coupe

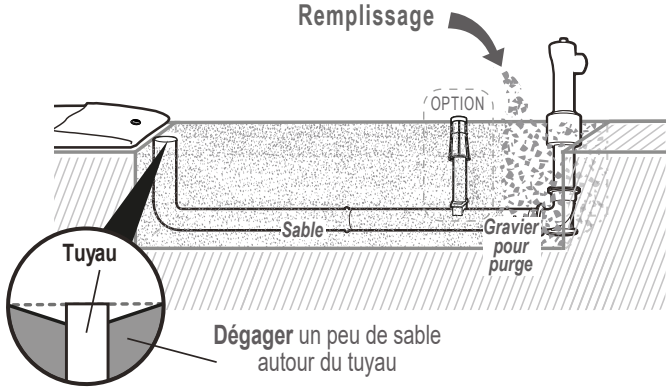

Dégager un peu de sable autour du tuyau

16

Bien garnir en sable autour de la bride pour éviter les poches d'eau

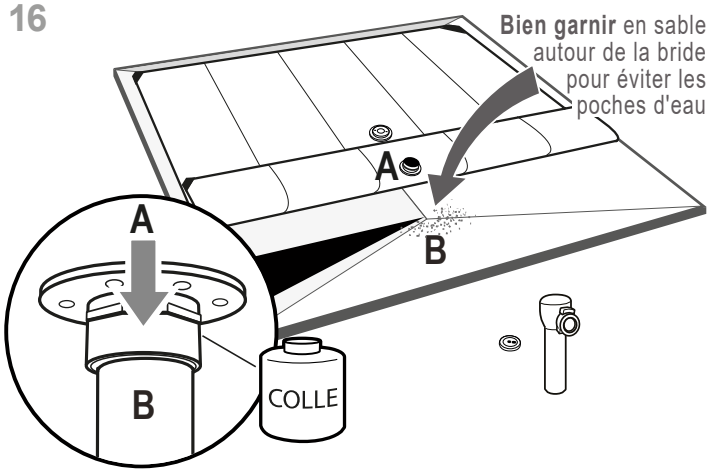

17

Bien étaler la citerne : il ne faut aucun pli à sa surface pour procéder au remplissage

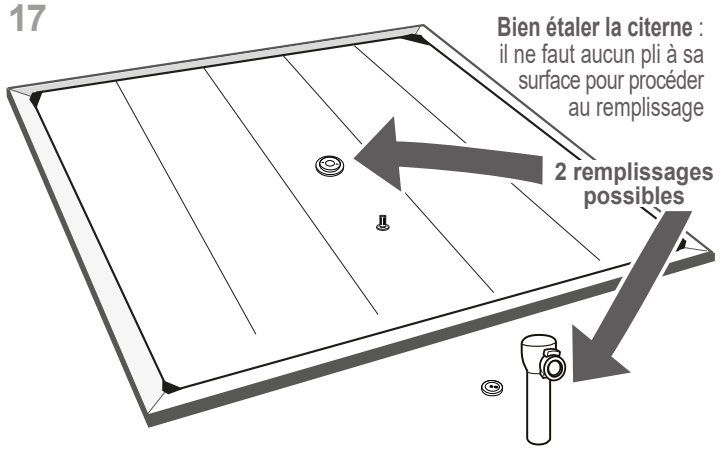

2 remplissages possibles

18
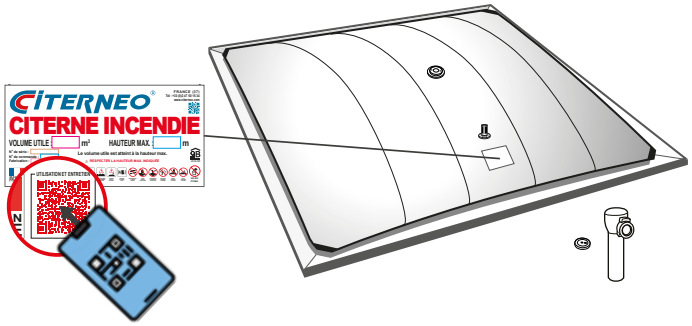
Suivre et transmettre au client les prescriptions d'utilisation et d'entretien mentionnées sur l'étiquette et disponible sur le site internet CITERNEO